Техническое задание на поставку основных материалов

Общая информация:

Наименование объекта	АО Родина, Краснодарский край, Каневской район, станица Челбасская, ул. Красная, д. 119		
Адрес поставки (местоположение объекта):	Краснодарский край, Каневской район, станица Челбасская, ул. Рязанская, д. 1		
Стадийность поставки	Один этап		
Для каких целей закупаем материал	Работы в поле		
Ответственный по вопросам технического задания (ФИО, телефон):	Кочура Евгений Николаевич Тел: +79284247712		
Срок поставки:	Июль 2025		
Техническое описание	Основные характеристики:		
	Рабочяя ширина захвата	мм	2,64-4,0
	Глубина обработки до	мм	до 300
	Транспортная скорость до	км/ч	20
	Праизводительность до	га/ч	2,0-2,9
	Колличество рабочих органов	шт	8
	Мощность трактора	л/с	250-400
	Ширина захвата корпуса	мм	330-500
	Тип присоединения		полуприцепной
Наименование и кол-во			
Плуг оборотный ПО-7+1 "Зим-Агро-Маш"		шт	1

Главный инженер АО Родина

Кочура Е.Н.
Тел: 79284247712

ПО-7+1

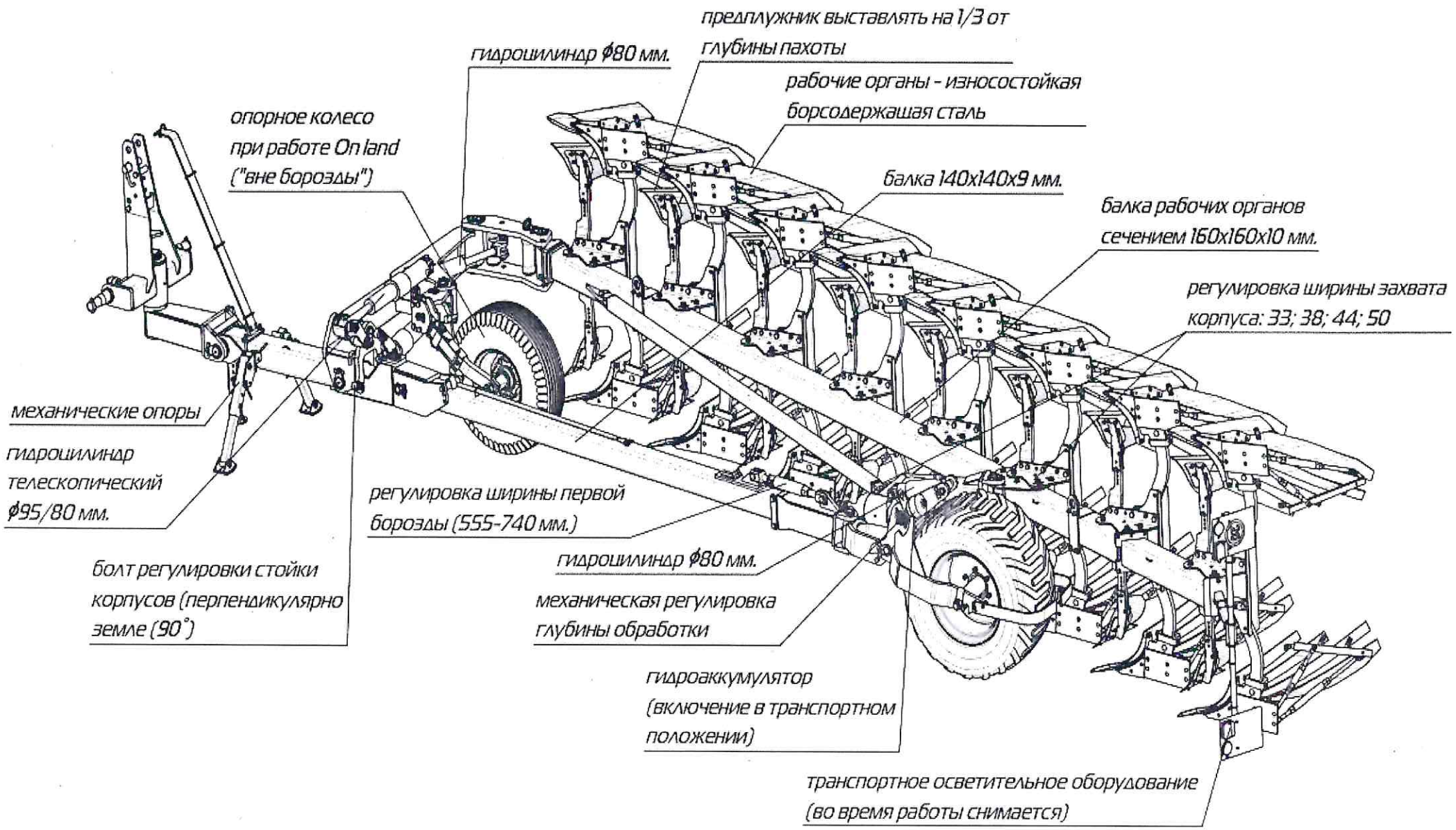
предплужник выставлять на 1/3 от глубины пахоты
гидроцилиндр ф80 мм.
рабочие органы - износостойкая борсодержашая сталь
опорное колесо при работе On land ("вне борозды")
балка 140х140х9 мм.
балка рабочих органов сечением 160х160х10 мм.
регулировка ширины захвата корпуса: 33; 38; 44; 50
механические опоры
гидроцилиндр телескопический ф95/80 мм.
регулировка ширины первой борозды (555-740 мм.)
гидроцилиндр ф80 мм.
болт регулировки стойки корпусов (перпендикулярно земле (90°)
механическая регулировка глубины обработки
гидроаккумулятор (включение в транспортном положении)
транспортное осветительное оборудование (во время работы снимается)